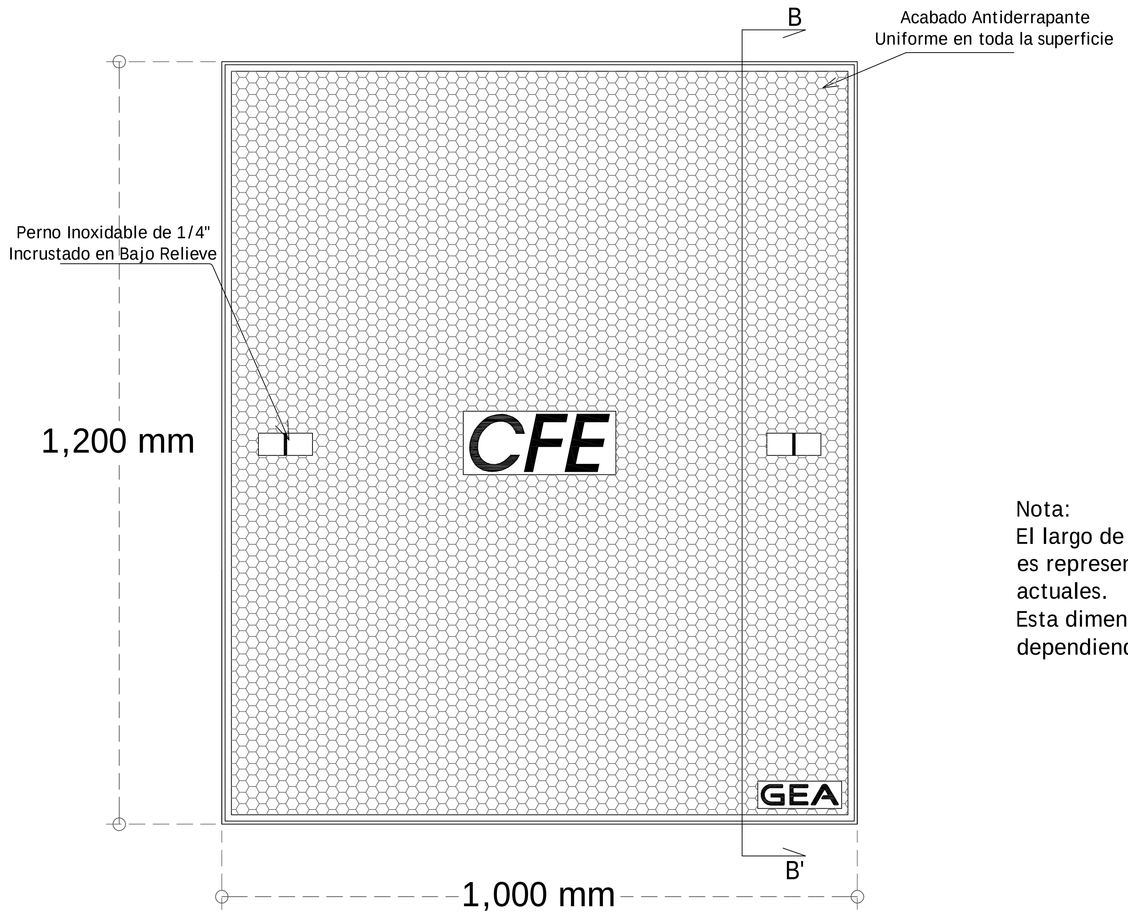

Planta

Nota:
El largo de tapa de 1000 mm,
es representativo y basado en desarrollos
actuales.
Esta dimensión podría ser modificada,
dependiendo de las necesidades del proyecto.

Tapa para trinchera tipo II ó IV

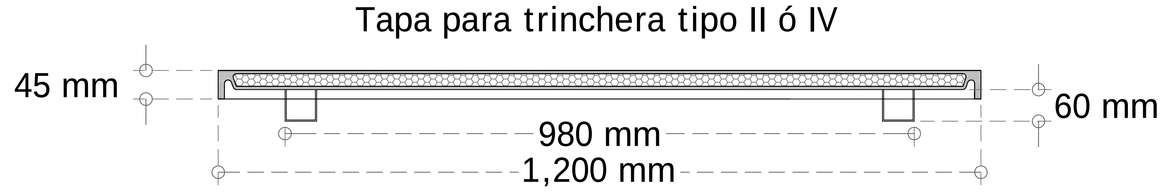

Vista A - A'
Corte Transversal

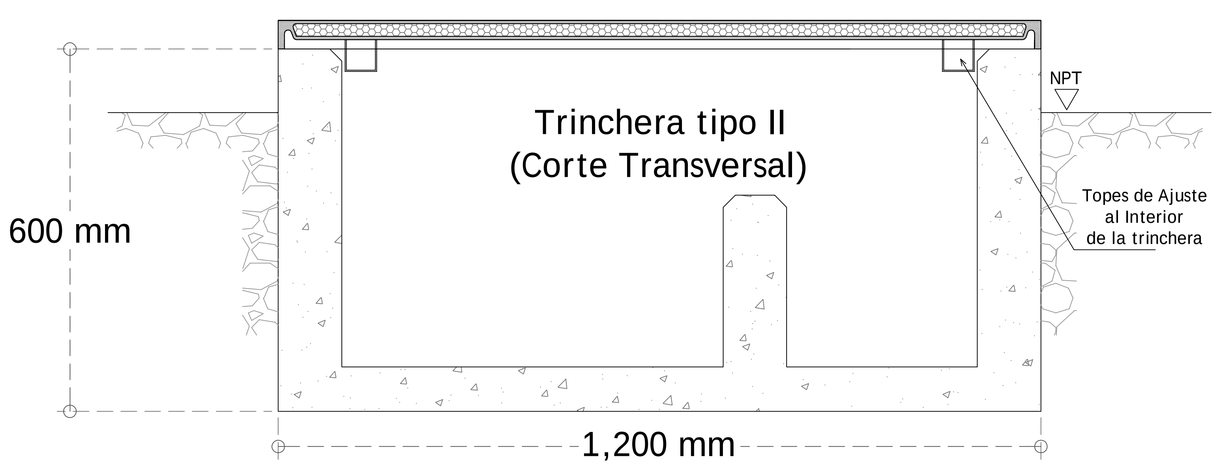

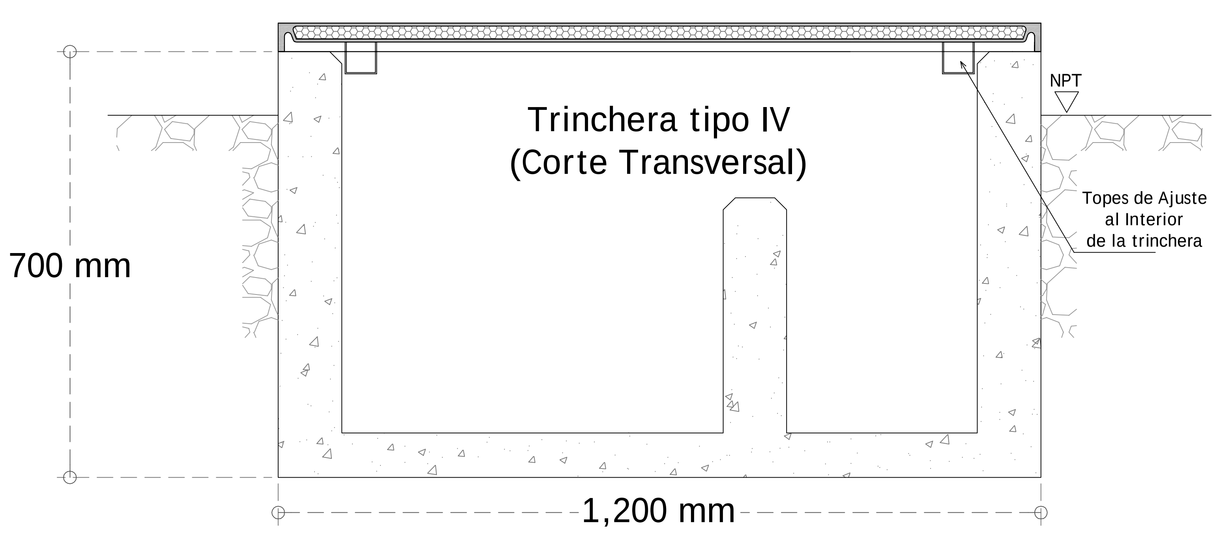

Especificaciones:

- Fabricada de estratificado polimérico compuesto.
- Cumple satisfactoriamente con las características y las pruebas establecidas en:
  - Especificación CFE DCDSET01
  - Especificación CFE CPTT-TTP-1
- Compuesto por una mezcla (65-35%)
  - Resina poliester y trihidrato de aluminio.
- Refuerzo de capas combinadas de:
  - Fibra de Vidrio (42.5 gr Tipo E)
  - Tejido Bidireccional (680 gr Tipo E)
- Nucleo polimérico en forma de panal de 20 mm.
- Superficie antiderrapante de color gris, con resina Isoftalica - NPG.
- Peso maximo de 28 Kg/m2.
- Cuenta con dos argollas incrustadas de varilla de acero inoxidable AISI-304 con diámetro de 6.35 mm (1/4") para izar.
- Diseño para uso peatonal, con una resistencia mínima de ruptura con una carga aplicada al centro de 19823N.
- Resistencia a la tensión mecánica mínima de 112 Mpa.

Comple con las Normas:

+ NMX-E-082-CNCP
+ NMX-E-159-CNCP
+ NMX-E-088-CNCP
+ NMX-E-158-CNCP
+ NMX-E-159
+ NMX-E-183-CNCP
+ IEC 60707

GRUPO ELECTRICO ACONCAGUA

Tapa de Estratificado Polimérico
Para trincheras tipo II y IV